ՍԿՏՈՂ ՏԱՐՐ ՍՏ.80

40

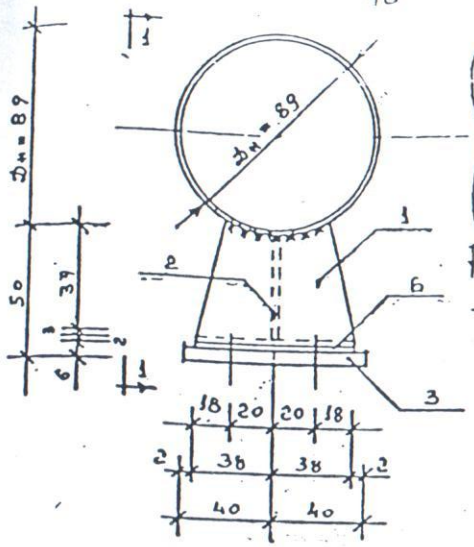

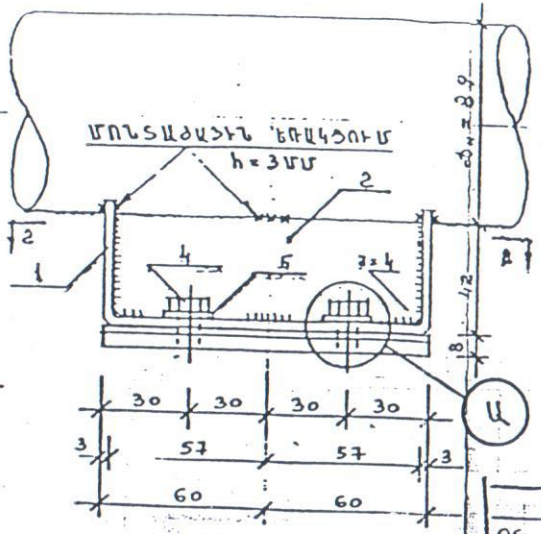

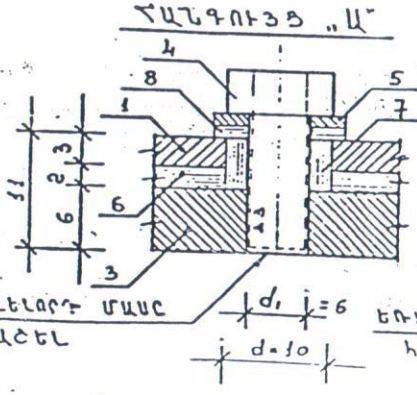

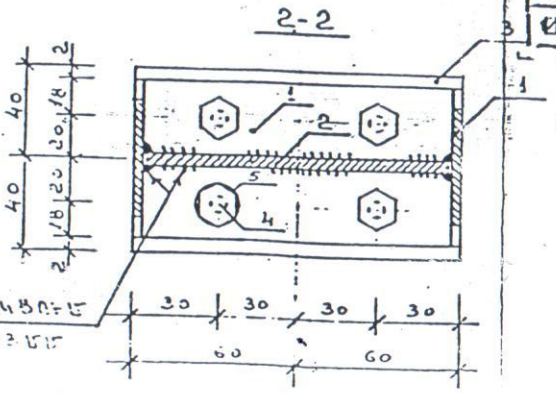

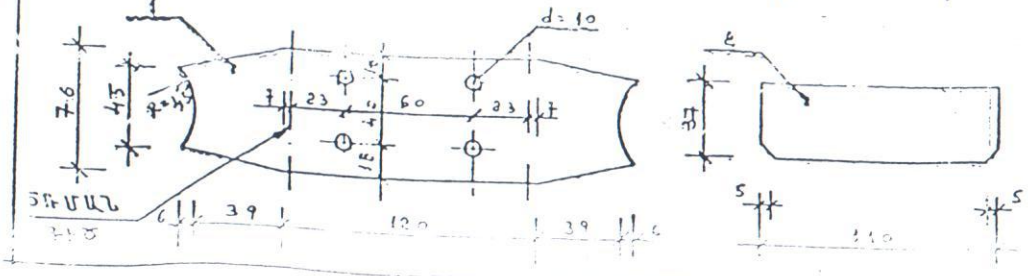

Ֆորմատ	Դիրք	Գծագրի նշանակում	Անվանումը	Քանակը	Ծանոթագրություն
				ՍԿՏՈՂ ՏԱՐՐ ՍՏ.80	
		1	ГОСТ 3680-72	-3×76 l=210	1	0,376 կգ
		2	ГОСТ 5681-72	-4×37 l=110	1	0,428 կգ
		3	ГОСТ 5681-72	-6×50 l=120	1	0,452 կգ
		4	ГОСТ 7798-70	պտուտակ M6 l=18	4	0,032 կգ
		5	ГОСТ 11371-68	տափօղակ 6×010	4	0,010 կգ
		6	ГОСТ 481-71 գլխոնտաս	մետաղաթիթ 2×80×120	1	0,076 կգ
		7	ГОСТ 481-71 գլխոնտաս	վոնտ d1d2l 10×6×6	4	0,004 կգ
		8	ГОСТ 481-71 գլխոնտաս	տափօղակ d2d1s 12×6×1	4	0,001 կգ
			Հանրագումար	գոաղգաս		0,492 կգ
				գլխոնտաս		0,053 կգ

ЛИСТ БЕЗ ИЗМЕНЕНИЙ

Объект

Приказ 209/2001 г.

Исполнил

ԾԱՆՈԹՈՒԹՅՈՒՆ.

1. ԽՈՂՈՎԱԿԱՆԵՐԻ ԵԼԵԿՏՐԱԿԱՆԱՑՈՒՄԸ ԿԱՏԱՐՎԵԼՈՒ ՀԱՄԱՐ ՍԿՏՈՂ ՏԱՐՐԻ ՄԵՋ ՏԵՂԱԴՐՎՈՒՄ է 5 գլխոնտասի մետաղաթիթ:
2. ՍԿՏՈՂ ՏԱՐՐԸ ԽՈՂՈՎԱԿԻՆ ՄԻԱՑՎՈՒՄ է 5 մոնտաժային եռակցմամբ (h=3մմ), երբ օդի արտաքին ջերմաստիճանը մոտ է +10°C, եվ կշեղես, որ ՍԿՏՈՂ ՏԱՐՐԻ էլեկտրական լիցեղակի ամրացումներին հիմնեղեն:
3. Դիրք 3 տակդիրի վրա դիրք 1 շեղակիրմամբ շեղբերցեն է հայել 4 տեղ d=6մմ գլխոնտաս:

ԹԵՐԹԸ-ՄՈՆՈՓԵՍ

ՕԲՅԵԿՏ № /200 թ.

Նախագծող

Տեղակալող

ԳԼԽ.ՃԱՐՏԱՐԱՊԵՏ	Ա. Ա.		
ՀԵՏ.	ՄԵԼՈՆՅԱՆ	Մ. Ա.	
ՍՏՈՒԳ.	ՀՐԻՖՅԱՆ	Ա. Ա.	
	214-09		

ՊԻՊԱՅԱՊՐԱՆՔԱՅԻՆ ԿԱՌՈՒՑՎԱԾՔԵՐԻ ԵՎ ՀԱՂՈՐԴԱՇԱՐԵՐԻ

ՓՈՒԼ	ԹԵՐԹԵՐԻ ՔԱՆԱԿ
ԱՇ	2	4

ՍԿՏՈՂ ՏԱՐՐ ՍՏ.80